Rzut elementów budowlanych

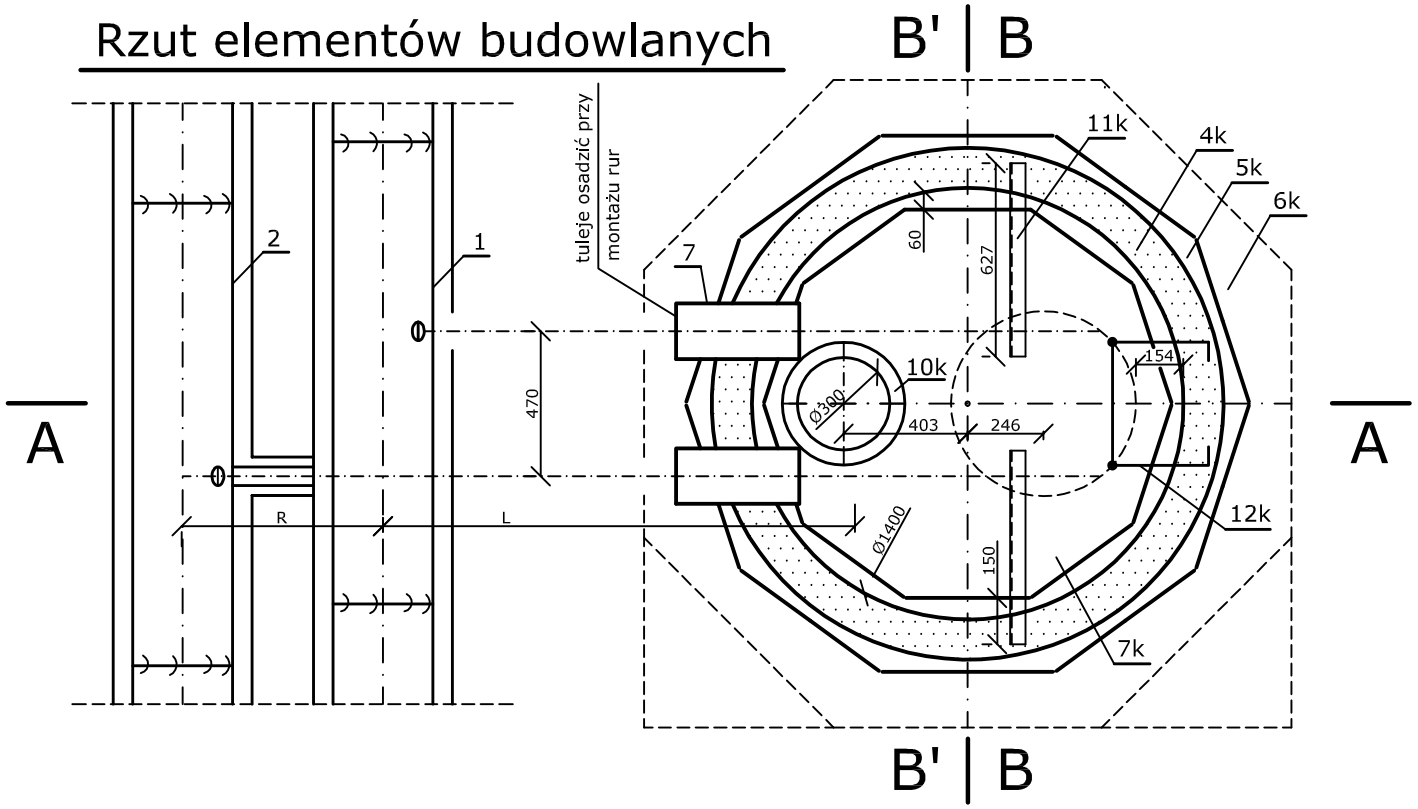

Rzut podłoża studni

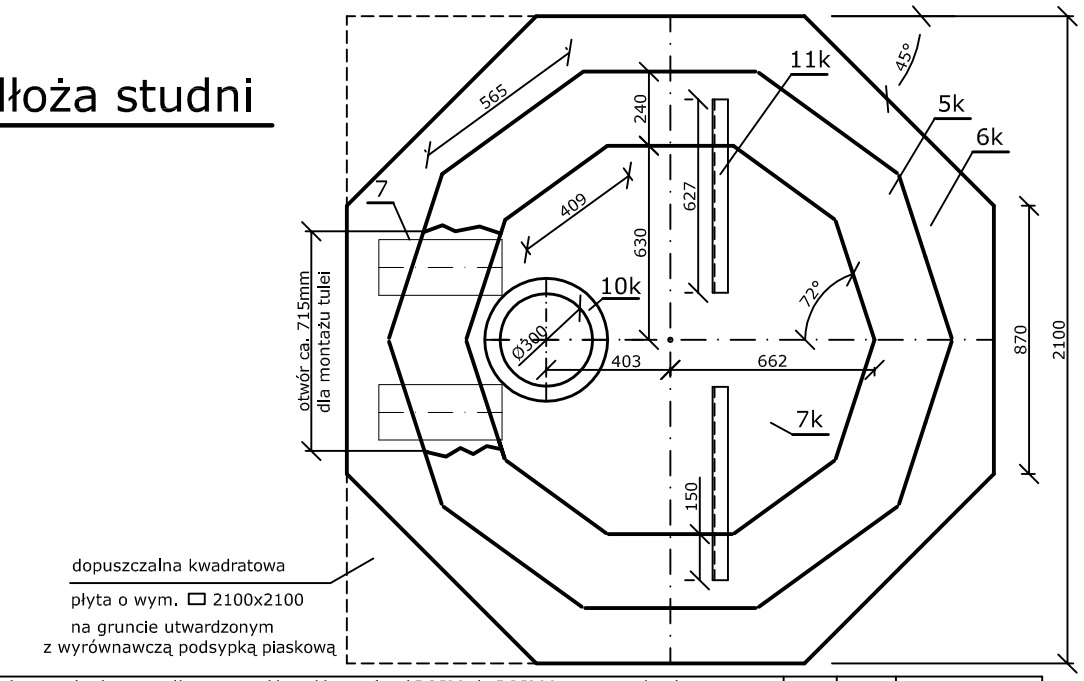

Oznaczenia zmiennych:

G **– zagłębienie głównych rur preizolowanych (poz. 1 i 2)**
H **– wysokość między rurami głównymi a odwadniającymi (zalecany wg tabeli 1)**
Hs **– wysokość studni w świetle min. 2000mm**
Hkr **– wysokość kręgów z rury betonowej Dn 1400mm (poz. 4k)**
Hf **– wysokość fundamentu min. 840mm (poz. 5k)**
Hz **– wysokość od wierzchu krućca nastudz. (poz. 10k) do osi rur odwadniających**
Z **– odległość fundamentu (poz. 5k) od krawędzi głównej rury preizolowanej (poz. 1)**
L **– odległość od zaworu (poz. 3) do osi głównej rury preizolowanej (poz. 1)**
L1 **– odległość od zaworu (poz. 3) do osi głównej rury preizolowanej (poz. 2)**
R **– rozstaw głównych rur preizolowanych (zalecany wg tabeli 1)**
Ro **– rozstaw odwadniających rur preizolowanych 470mm**

Bloczek kształtowy z betonu
B-25 grubość 120mm

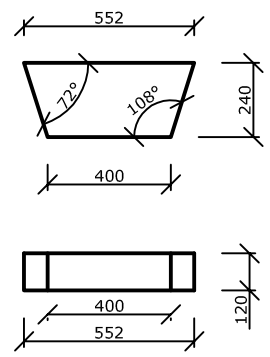

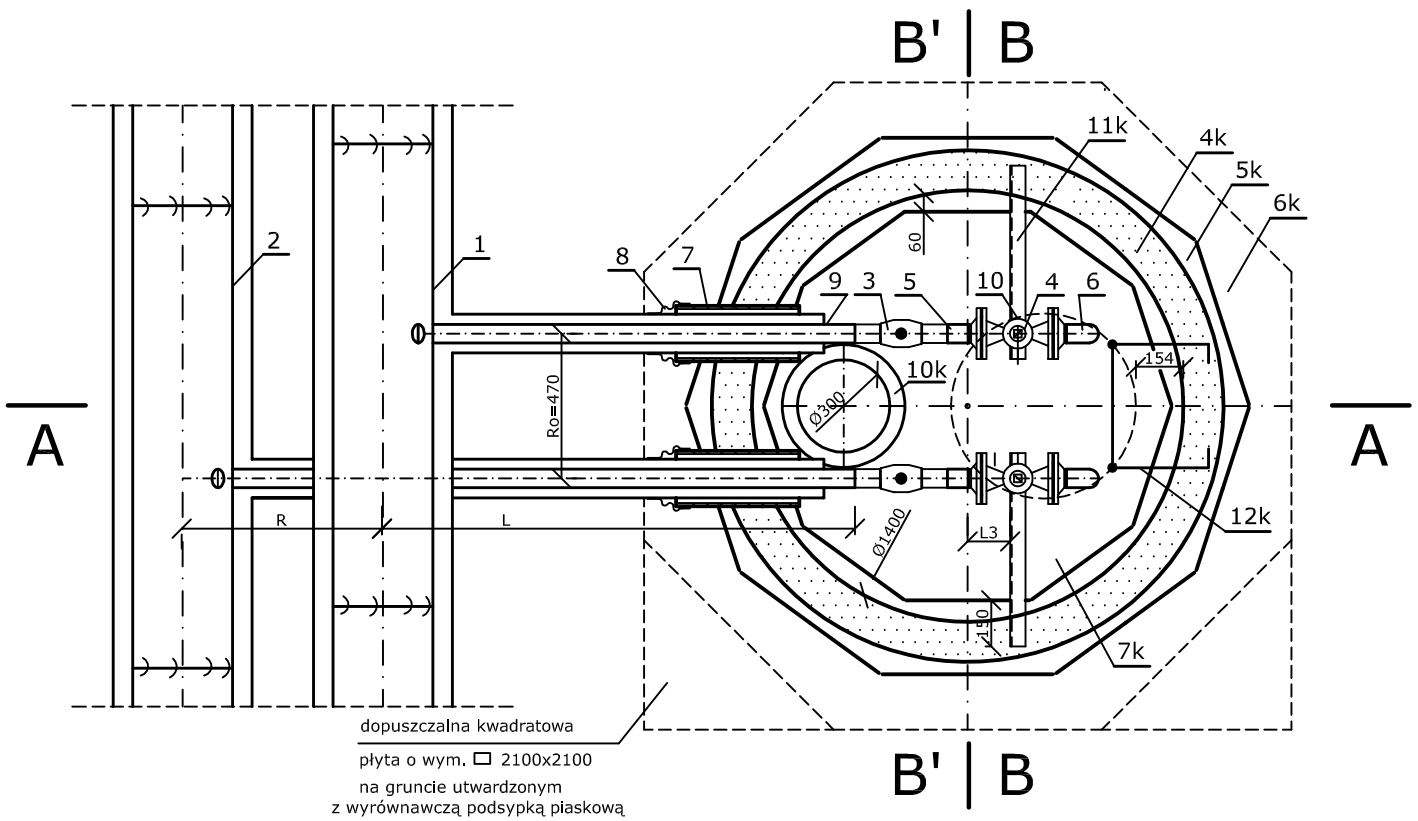

1	Odwodnienie dołem preizolowane dla przewodów głównych od DN32 do DN300 z przewodami odwadniającymi od DN=20 do DN=50. Odległości H - wg projektu indywidualnego. Odległość od osi rury głównej do końca rury odwadniającej, L - wg projektu indywidualnego. (min L=1000mm)	kpl	1	
2	Jak wyżej lecz odległość od osi rury głównej do końca rury odwadniającej L1 - wg projektu indywidualnego.	kpl	1	
3	Zawór kulowy z końcówkami do wspawania DN=jak DN rury odwadniającej wg projektu indywidualnego. Charakterystyka P=16 bar t=150°C uszczelnienie kuli PTFE+C, dławika +HPDM, korpus-zabezpieczony antykorozyjnie	szt	2	
4	Zawór regulacyjny prosty w wykonaniu kwasoodpornym p=16bar t=150°C DN=jak DN rury odwadniającej wg projektu indywidualnego nr kat. 228A z kompletem połączeń kołnierzowych z szyjką p=16 bar	kpl	2	Fabr. Arm. Głuchołazy
5	Króciec z rury stalowej mat. stal R-35 Dzxg = jak rury odwadniającej o długości L=80-150mm	kpl	2	
6	Kolano R=3DN kąt 90° mat. stal R-35 Dzxg = jak rura odwadniająca wg projektu indywidualnego	szt	2	
7	Tuleja z rury polietylenowej SDR17, PE80, PN8 o L=360mm, DN=o dwie dimense większe jak Dz rury preizolowanej PE	szt	2	Wavin
8	Manszeta typu N według projektu indywidualnego dla rury odwadniającej i dla tulei.	szt	2	Integra
9	Uszczelka końcowa termokurczliwa DN dla rury odwadniającej i płaszcza ochronnego – wg projektu indywidualnego	szt	2	
10	Ogranicznik z kątownika 25x25x3 o długości 40mm, stal St3sx	szt	4	
1k	Właz żeliwny Ø=600 z ryglami, pokrywa z żebrami; klasa i typ wg projektu indywidualnego w uzgodnieniu z Veolia Energia Warszawa S.A.	kpl	1	KZO Końskie
2k	Ustabilizowanie włazu betonem B-25			
3k	Płyta żelbetowa okrągła gr. 120mm, Dz=1700mm z otworem Dw=600mm	szt	1	rys.szczegółu
4k	Krąg z rury betonowej zbrojonej Dw/Dz=1400/1660 z betonu B-25 H=300 wg BN-86/8971-08 i warunków PN-EN 1917 w oparciu o normę DIN 4034, - wysokość kręgów Hkr - wg rozwiązania indywidualnego	kpl	1	
5k	Fundament 10-cio kątny z bloczków betonowych B-25 szer. 24cm wg niniejszego rysunku (dopuszcza się bloczki prostokątne z zachowaniem wymiarów rzutu fundamentu) wysokość fundamentu Hf - wg rozwiązania indywidualnego	m3	min 1,2	
6k	Podbudowa z betonu B-15 (8-mio kąt, dopuszczalny 4-ro kąt, w rzucie □ 2,1x2,1m) wysokości H=150mm	m3	0,6	
7k	Dno studzienki z betonu B-25 gr. min 150mm ze spadkiem do studzienki	m3	0,2	
8k	Geowłóknina	m2	0,6	
9k	Filtr żwirowo-kamienny, kamień 25-50mm oraz żwir gruby 2-15mm	m3	0,22	
10k	Króciec dostudzienny kamionkowy klasa 240, średnicy DN=300mm, wysokości L=0,6m	szt	1	Keramo Steinzeug
11k	Ceownik 100-PN-H-93400:2003 o L=2x627mm stal St3sx zabezpieczony antykorozyjnie farbą epoksydową 3x do gr. 0,2mm; rura kwasodporna mat. Stal 1H18N9T 48x3,2 L=400mm; pręt D16 L=200	kg	17	
12k	Drabina stalowa typowa z prętów ze stali kwasoodpornej, oraz uchwyt podtrzymujący	kpl	1	

Biuro projektowe:
WOŹNIEWICZ - Usługi projektowe, komputerowe
ul. Mielęcińska 76 B, 87-800 Włocławek

Zespół projektowy:	Podpisy:
Proj. br. sanitarnej: Stanisław Woźniewicz nr. upr. UAN-NB-8386-5/84/87 Wk, UAN-NB-8386-5/90/86 Wk	
Spr. br. sanitarnej: Benedykt Kępiński nr. upr. UA-V-7342-5/83/94 Wk	
Proj. br. konstrukcyjnej: Krzysztof Łopacki nr. upr. 242/75/Bg, WBPP-NN-8386-5/50/79 Wk	
Spr. br. konstrukcyjnej: Krzysztof Polak nr. upr. UAN-NB-8386-65/84 Wk	
Kreślił: Paweł Woźniewicz	

Zamawiający / Inwestor:
Stołeczne Przedsiębiorstwo Energetyki Cieplnej S.A.
ul. Stefana Batorego 2, 02-591 Warszawa

ID Projektu: SPEC/Stud/2008-09

Tytuł Projektu:
Typowe rozwiązania dla zaworów odcinających, odpowietrzających i odwadniających rurociągów sieci ciepłowniczych preizolowanych

Nazwa rysunku:
Studnia Dn 1400 z zaworami odwadniającymi o średnicy odwodnienia Dn 20-50 dla rur preizolowanych Dn 32-300 - rzuty

Nr. rys.
1

Typoszereg:
Sodw/1400/20-50/32-300

Skala rysunku - 1:25

Data: grudzień 2008